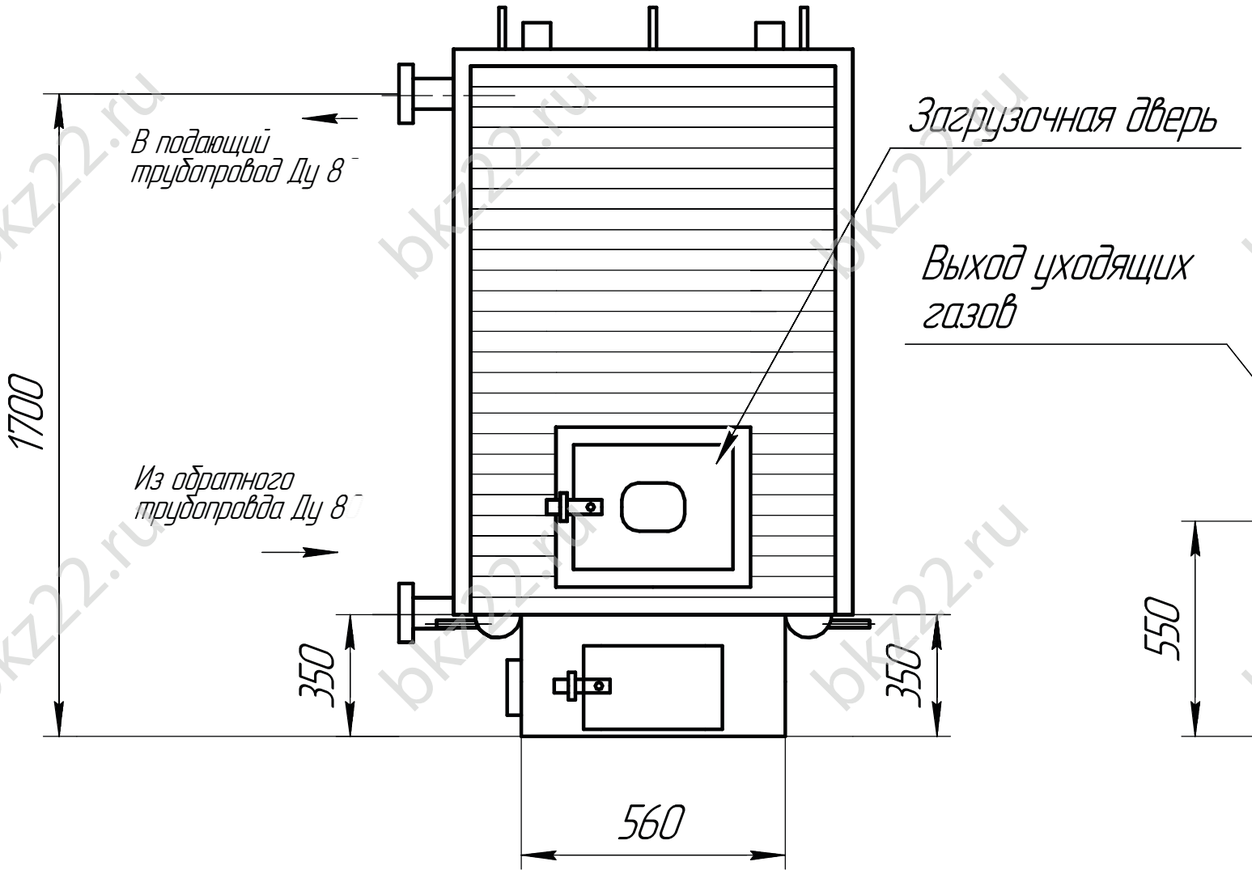

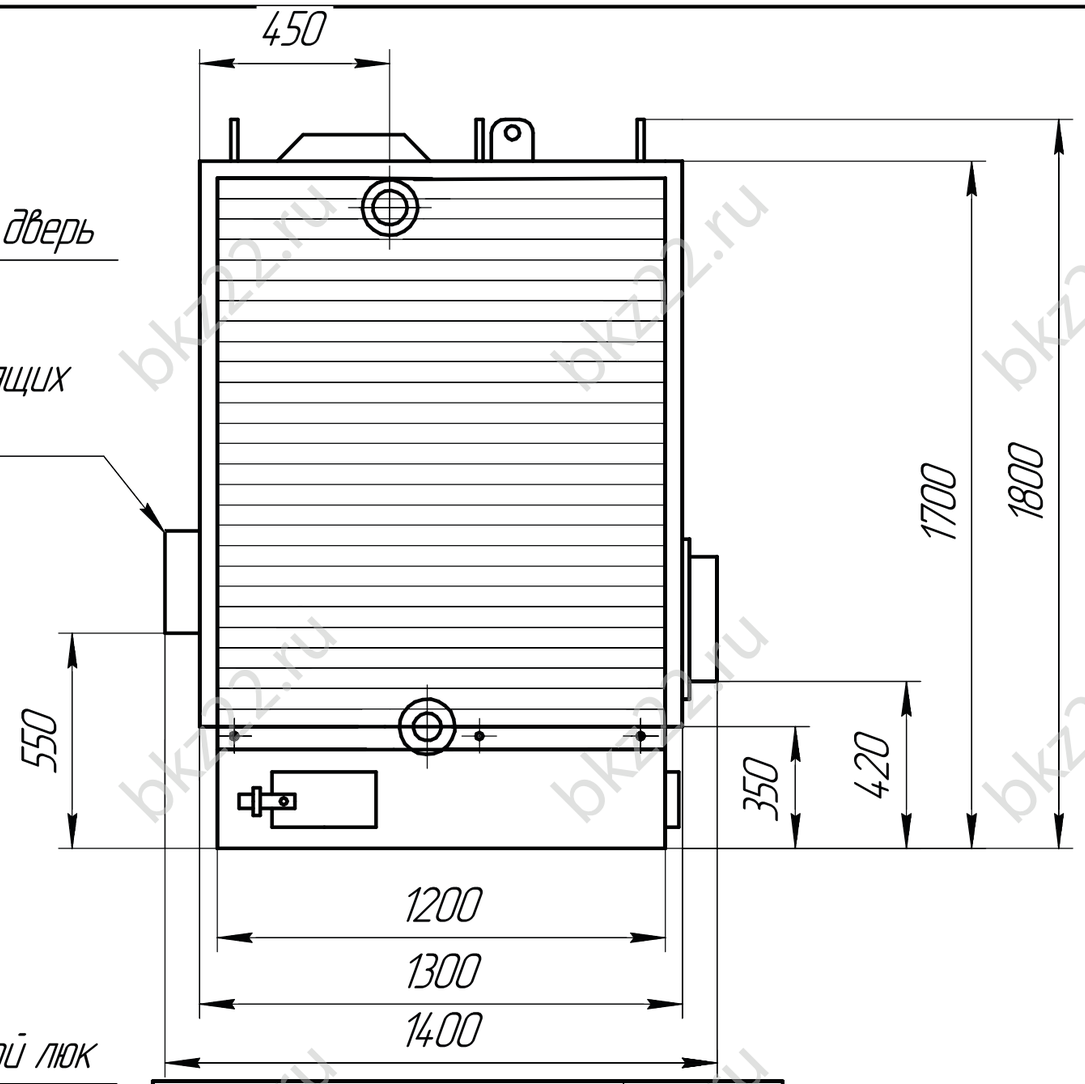

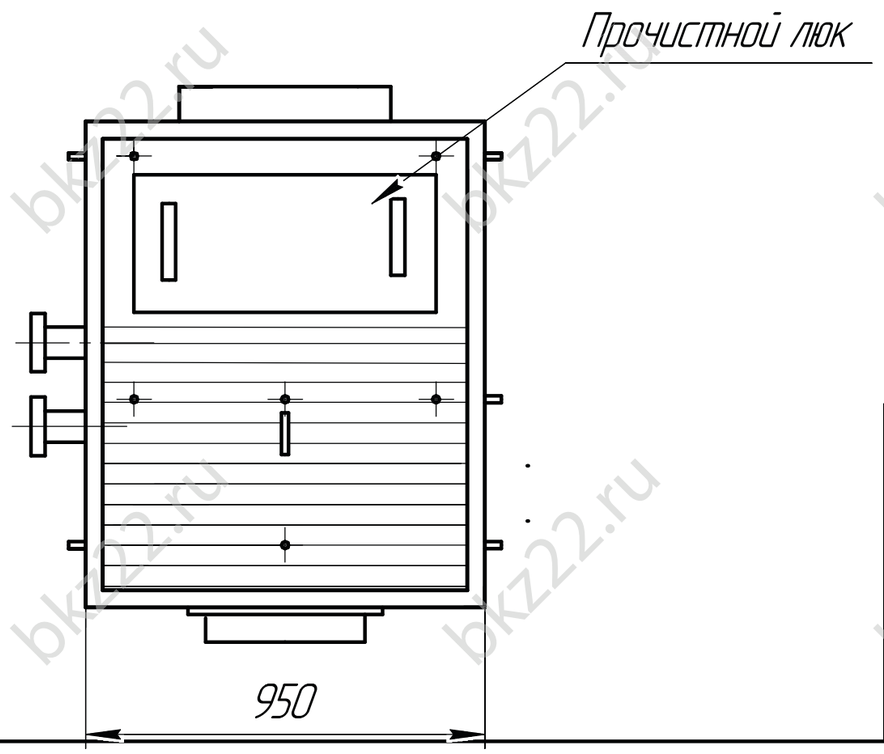

Наименование	Значение
Номинальная теплопроизводительность, МВт	0,12
Топливо расчетное (основное)	каменный уголь
КПД при использовании расчетного топлива, %	80
Рабочее давление, МПа	0,6
Номинальный расход воды, м³/ч	5
Температура на входе в котел – на выходе из котла, °С	70–95
Минимальный расход расчетного топлива, кг/ч	20
Условный проход патрубков	
– входа, выхода воды	Ду 80
– для слива воды (дренажа) и выпуска воздуха	Ду 20
Труба, применяемая для изготовления котла	□76мм,□108мм, □133мм

Изм.	Лист	№ докум.	Подп.	Дата
Разраб.				
Пров.				
Т.контр.				
Н.контр.				
Утв.				

Котел водогрейный КВр-0,12

Лит.	Масса	Масштаб
	600	

Лист | Листов 1

БКЗ

Перв. примен. | Справ. № | Подп. и дата | Инв. № дубл. | Взам. инв. № | Подп. и дата | Инв. № подл.

Копировал | Формат А3

bkz22.ru